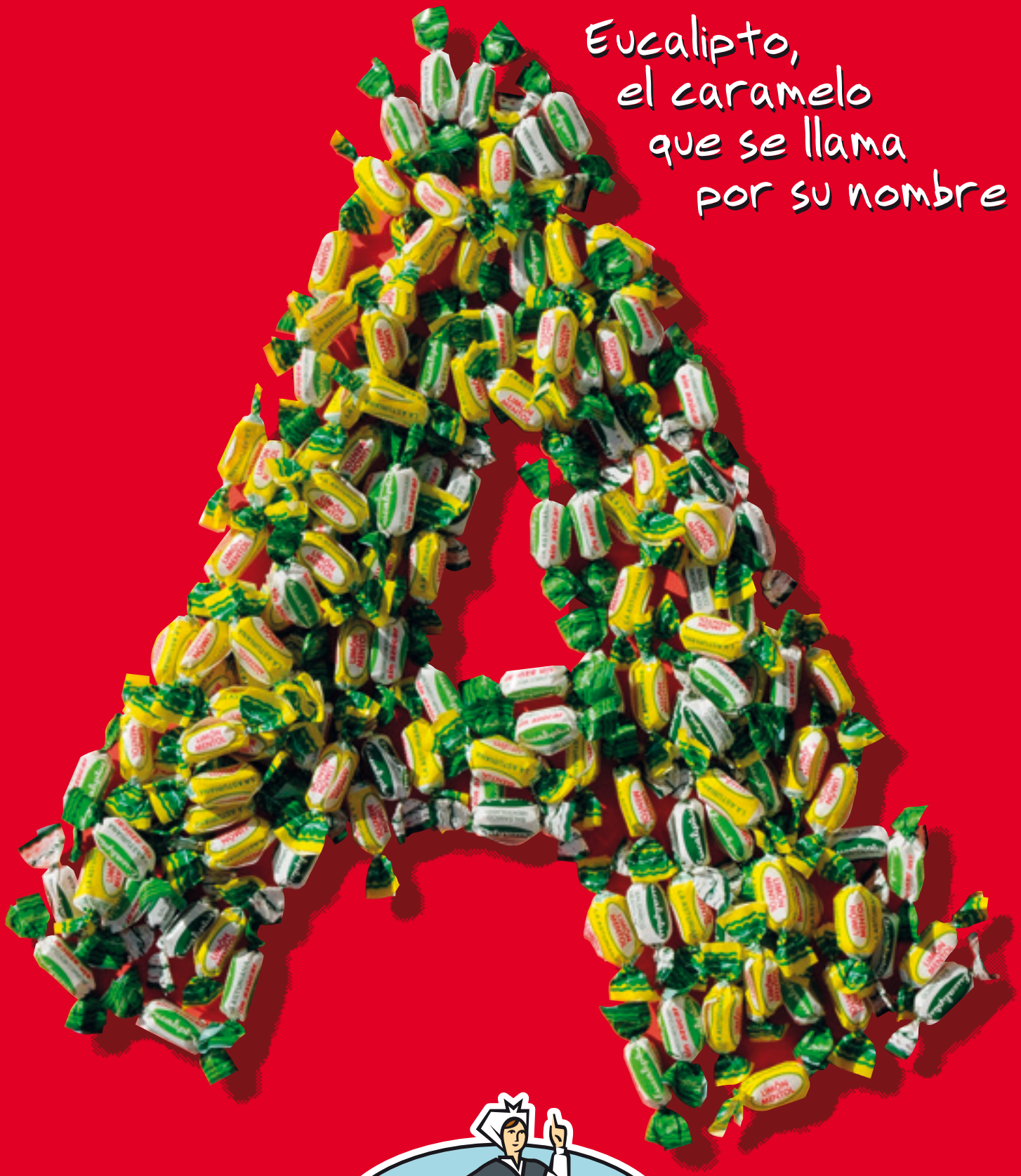

La Asturiana S.A.

LOS CARAMELOS DE TODA LA VIDA

Catálogo de Productos
General Catalogue

Nuestros productos/Our products

Envases Especiales/Special Packaging	*02-06*
Caramelos Eucaliptus/Eucalyptus Candies	*07*
Limón Mentol/Mentol Lemon	*07*
Expositor Eucaliptus/Eucalyptus Exhibitor	*08*
Caramelos Artesanos/Artisan Candies	*09*
Surtidos de Fiesta/Party Mix	*09*
Cajetillas Eucaliptus/Eucalyptus Boxes	*09*
Turbo Robots con APP/Turbo Robots with APP	*10*
DinoPica	*11*
Caramelos Rellenos/Filling Candies	*12*
Caramelo y Piruleta FresNata/FresNata Candies and Lollipop	*13*
Caramelos Rellenos Miel/Honey Filling Candies	*14*
Anisete/Anisette	*15*
Menta Americana y Menta Blanca/American Mint and White Mint	*15*
Surtido Caribe/Assortment Caribbean	*16*
Caramelos Spiral/Spiral Candies	*17*
Caramelos Nene/Nene Candies	*18*
Caramelos Acidón/Acidón Candies	*18*
Surtido Frutalines/Assortment Frutalines	*19*
Surtido Fino/Assortment Fino	*19*
Caramelos Rock Don/Rock Don Candies	*20*
Caramelos Nene Bola/Nene Bola Candies	*20*
Caramelos Acidón y Gajos/Acidón and Slices Candies	*21*
FruitBall/FruitBall	*21*
Café con Leche/Coffee with Milk	*22*
Cubalibre	*22*
Piñonlate	*23*
Toffee Nata y Choco Toffee/Toffee Cream and Chocolate Toffee	*23*
Bio Frutas/Bio Fruits	*24*
Surtido Nene Sin Azúcar/Nene Assortment Sugar Fre	*25*
Reality Robots	*26*
Capitán Goloso/Capitan Greedy	*27*
Caja Expositora Piruletas Emoti-Candies/Emoti-Candies Lollipops Exhibitor Box	*28*
Caja Expositora de Pompero Paw Patrol/Paw Patrol Bubble Maker Exhibitor Box	*29*
Piruletas Paw Patrol con stickers en Expositor/Paw Patrol Lollipops with Stickers on Exhibitor	*30*
Piruletas Paw Patrol en Expositor/Paw Patrol Lollipops on Exchibitor	*31*
Expositores de productos/Products Displays	*32*
Pintalabios de Caramelo Paw Patrol/Paw Patrol Candy Lipsticks	*33*
Piruletas y Caramelos Artesanos de Halloween/Halloween Artisan Lollipops and Candies	*34*
Piruletas Artesanas/Artisan Lollipops	*35*
Piruleta Personalizable Corazón/Customizable Heart Lollipop	*36*
Piruletas de Corazón con Buzón/Heart Lollipops with Mailbox	*37*
Piruletas Artesanas Rock con Buzón/Artisan Rock Lollipops with Mailbox	*38*
Piruletas Artesanas Rock/Artisan Rock Lollipops	*39*
Piruletas Artesanas/Artisan Lollipops	*40*
Piruletas Artesanas/Artisan Lollipops	*41*
Variedad de piruletas Rock y de Corazón Souvenir	*42*
Chupete de Caramelo/Candy Pacifier	*43*
Tronco Rock/Rock Trunk	*43*
Flores y frutas de España/Spanish flowers and fruits	*44*
Caramelos Artesanos/Artisan Candies	*44*
Surtido de caramelos/Assortment Candies	*44*
Blandy Max	*45*
Caja Expositora Piruletas Emoti-Candies/Emiji-Candies Lollipops Exhibitor Box	*46*
Fruta y Sandía Picante/Spicy Fruit and Watermelon	*47*
Fruletas	*47*
Fruta Artesana/Artisan Fruit	*48*
Caramelos Artesanos/Artisan Candies	*48*
El Pompero con Caramelo/BubbleMaker with Lollipop	*49*
El Pompero/BubbleMaker	*49*
Envase Expositor de Mini CupCakes (con pica-pica refrescante)/Mini CupCakes Exhibitor Layer (with refreshing pica-pica)	*50*
Envase Expositor de Pica-Pica/Pica-Pica Exhibitor Layer	*51*
Fresones Ácidos/Acid Strawberries	*52*
Helados Calientes/Hot Ice Creams	*53*
Polosin	*53*
CupCakes Junior	*54-55*
Expositor de Productos/Product Exhibitor	*56-58*
Expositor Bomboneras y Souvenirs	*59*
Monstruitos/Monsters	*60*
Caramelos Personalizados /Custom Candies	*61*

La Asturiana S.A.
CARAMELOS DE CALIDAD

Envases Especiales/Special Packaging

Para tiendas de alimentación y hostelería/For food shops and catering

CARAMELOS EUCALIPTUS/ EUCALYPTUS CANDIES

REF. 1010
Bolsa/Bag: 300 g.
Caja/Box: 25 bolsas/bags.

0% GRASA FAT · SIN GLUTEN FREE

CARAMELOS LIMÓN MENTOL/ MENTOL LEMON CANDIES

0% GRASA FAT · SIN GLUTEN FREE

REF. 3020
Bolsa/Bag: 300 g.
Caja/Box: 25 bolsas/bags.

TOFFEE CREAM

REF. 8212
Bolsa/Bag: 300 g.
Caja/Box: 25 bolsas/bags.

CHOCO TOFFEE

REF. 8211
Bolsa/Bag: 300 g.
Caja/Box: 25 bolsas/bags.

Envases Especiales/Special Packaging

Para tiendas de alimentación y hostelería/For food shops and catering

CARAMELOS EUCALIPTUS/ EUCALYPTUS CANDIES

0% GRASA FAT · SIN GLUTEN FREE

REF. 1010
Bolsa/Bag: 150 g. Caja/Box: 60 bolsas/bags.

REF. 1010
Bolsa/Bag: 100 g. Caja/Box: 72 bolsas/bags.

REF. 1010
Bolsa/Bag: 90 g. Caja/Box: 72 bolsas/bags.

CARAMELOS EUCALIPTUS SIN AZÚCAR/ EUCALYPTUS CANDIES SUGAR FREE

0% GRASA FAT · SIN GLUTEN FREE

REF. 1015
Bolsa/Bag: 150 g. Caja/Box: 60 bolsas/bags.

REF. 1015
Bolsa/Bag: 100 g. Caja/Box: 72 bolsas/bags.

REF. 1015
Bolsa/Bag: 90 g. Caja/Box: 72 bolsas/bags.

TOFFEE CREAM

REF. 8212
Bolsa/Bag: 150 g. Caja/Box: 60 bolsas/bags.

REF. 8212
Bolsa/Bag: 100 g. Caja/Box: 72 bolsas/bags.

REF. 8212
Bolsa/Bag: 90 g. Caja/Box: 84 bolsas/bags.

CARAMELOS LIMÓN MENTOL/ MENTOL LEMON CANDIES

0% GRASA FAT · SIN GLUTEN FREE

REF. 3020
Bolsa/Bag: 150 g. Caja/Box: 60 bolsas/bags.

CARAMELOS RELLENOS/ FILLINGS CANDIES

0% GRASA FAT · SIN GLUTEN FREE

REF. 2010
Bolsa/Bag: 150 g. Caja/Box: 60 bolsas/bags.

CHOCO TOFFEE

REF. 8211
Bolsa/Bag: 150 g. Caja/Box: 60 bolsas/bags.

La Asturiana S.A.
CARAMELOS DE CALIDAD

Envases Especiales/Special Packaging

Para tiendas de alimentación y hostelería/For food shops and catering

CARAMELOS EUCALIPTUS/ EUCALYPTUS CANDIES

REF. 1010
Bolsa/Bag: 90 g.
Caja/Box: 8 panoplias/panoplies.

0% GRASA FAT · SIN GLUTEN FREE

CARAMELOS EUCALIPTUS SIN AZÚCAR/ EUCALYPTUS CANDIES SUGAR FREE

REF. 1015
Bolsa/Bag: 90 g.
Caja/Box: 8 panoplias/panoplies.

0% GRASA FAT · SIN GLUTEN FREE

CARAMELOS LIMÓN MENTOL/ MENTOL LEMON CANDIES

REF. 3020
Bolsa/Bag: 90 g.
Caja/Box: 8 panoplias/panoplies.

0% GRASA FAT · SIN GLUTEN FREE

Envases Especiales/Special Packaging

Para tiendas de alimentación y hostelería/For food shops and catering

CARAMELOS RELLENOS/ FILLING CANDIES

REF. 2010
Bolsa/Bag: 90 g.
Caja/Box: 8 panoplias/panoplies.

0% GRASA FAT · SIN GLUTEN FREE

TOFFEE CREAM

REF. 8212
Bolsa/Bag: 90 g.
Caja/Box: 8 panoplias/panoplies.

CHOCO TOFFEE

REF. 8211
Bolsa/Bag: 90 g.
Caja/Box: 8 panoplias/panoplies.

La Asturiana S.A.
CARAMELOS DE CALIDAD

Envases Especiales/Special Packaging

Para tiendas de alimentación y hostelería/For food shops and catering

CARAMELOS EUCALIPTUS/ EUCALYPTUS CANDIES

REF. 1010
Bolsa/Bag: 70 g.
Panoplias/Panoplies: **6** bolsitas/small bags.
Bolsa/Bag: 2 panoplias/panoplies.
Caja/Box: **8** bolsas/bags.

0% GRASA FAT
SIN GLUTEN FREE

CARAMELOS RELLENOS/ FILLINGS CANDIES

REF. 2010
Bolsa/Bag: 70 g.
Panoplias/Panoplies: 6 bolsitas/small bags.
Bolsa/Bag: 2 panoplias/panoplies.
Caja/Box: **8** bolsas/bags.

0% GRASA FAT
SIN GLUTEN FREE

CARAMELOS SURTIDOS/ NENE ASSORTMENT

REF. 7010
Bolsa/Bag: 70 g.
Panoplias/Panoplies: 6 bolsitas/small bags.
Bolsa/Bag: 2 panoplias/panoplies.
Caja/Box: **8** bolsas/bags.

0% GRASA FAT
SIN GLUTEN FREE

CARAMELOS GAJOS NARANJA Y LIMÓN/ ORANGE AND LEMON SLICE CANDIES

REF. 4010
Bolsa/Bag: 70 g.
Panoplias/Panoplies: 6 bolsitas/small bags.
Bolsa/Bag: 2 panoplias/panoplies.
Caja/Box: **8** bolsas/bags.

0% GRASA FAT
SIN GLUTEN FREE

CARAMELOS BLANDY MAX/ BLANDY MAX CANDIES

REF. MM02
Bolsa/Bag: 70 g.
Panoplias/Panoplies: 6 bolsitas/small bags.
Bolsa/Bag: 2 panoplias/panoplies.
Caja/Box: **8** bolsas/bags.

0% GRASA FAT
SIN GLUTEN FREE

CARAMELOS TOFFE NATA/ TOFFEE CREAM CANDIES

REF. 8212
Bolsa/Bag: 70 g.
Panoplias/Panoplies: 6 bolsitas/small bags.
Bolsa/Bag: 2 panoplias/panoplies.
Caja/Box: **8** bolsas/bags.

Caramelos Eucaliptus/Eucaliptus Candies

El caramelo de toda la vida/The candy of all life time

Limón Mentol/Mentol Lemon

Con la fuerza del limón/With the strength of the lemon

EUCALIPTUS

REF. 1010
Bolsa/bag: 1 kg.
Caja/Box: 12 bolsas/bags.

0% GRASA FAT · SIN GLUTEN FREE

EUCALIPTUS SIN AZÚCAR/ SUGAR FREE

REF. 1015
Bolsa/bag: 1 kg.
Caja/Box: 12 bolsas/bags.

0% GRASA FAT · SIN GLUTEN FREE

EUCALIPTUS MIEL/ HONEY

REF. 1016
Bolsa/bag: 1 kg.
Caja/Box: 12 bolsas/bags.

0% GRASA FAT · SIN GLUTEN FREE

EUCALIPTUS ANÍS/ ANISE

REF. 1017
Bolsa/bag: 1 kg.
Caja/Box: 12 bolsas/bags.

0% GRASA FAT · SIN GLUTEN FREE

LIMÓN MENTOL/ MENTOL LEMON

REF. 3020
Bolsa/bag: 1 kg.
Caja/Box: 12 bolsas/bags.

0% GRASA FAT · SIN GLUTEN FREE

LIMÓN MENTOL SIN AZÚCAR/ MENTOL LEMON SUGAR FREE

REF. 3025
Bolsa/bag: 1 kg.
Caja/Box: 12 bolsas/bags.

0% GRASA FAT · SIN GLUTEN FREE

PANOPLIAS EUCALIPTUS/EUCALYPTUS PANOPLIES

REF. 1010
Bolsita/Small bag: 50 g.
Panoplias/Panoplies: 10 bolsitas/small bags.
Bolsa/Bag: 2 panoplias/panoplies.
Caja/Box: 12 bolsas/bags.

SIN AZÚCAR/SUGAR FREE

REF. 1015
Bolsita/Small bag: 50 g.
Panoplias/Panoplies: 10 bolsitas/small bags.
Bolsa/Bag: 2 panoplias/panoplies.
Caja/Box: 12 bolsas/bags.

0% GRASA FAT · SIN GLUTEN FREE

La Asturiana S.A.
CARAMELOS DE CALIDAD

Expositor eucaliptus mix
Eucalyptus mix exhibitor

El caramelo de toda la vida/The candy of all life time

Expositor eucaliptus, mix limón mentol y eucaliptus sin azúcar

Eucalyptus, mentol lemon and eucalyptus sugar free exhibitor

El espacio más rentable para su negocio/The most profitable space for your business

Expositor eucaliptus mix con o sin azúcar/ Eucalyptus mis with or without sugar exhibitor

REF. LPEX9035
Pildoreros / Pill botles: 45 g.
Cajita/Small box: 12 pildoreros / Pill botles.
12 bolsas eucaliptus 50 g. / 12 Eucalyptus bags: 50 g.
12 bolsas eucaliptus sin azúcar: 50 g. / 12 Eucalyptus bags sugar free 50 g.

Expositor eucaliptus/ Eucalyptus exhibitor

REF. LPEX9135
Pildoreros / Pill botles: 45 g.
Cajita/Small box: 12 pildoreros / Pill botles.
12 bolsas eucaliptus 50 g. / 12 Eucalyptus bags: 50 g.
12 bolsas eucaliptus sin azúcar: 50 g. / 12 Eucalyptus bags sugar free 50 g.

Expositor eucaliptus, mix limón mentol y eucaliptus sin azúcar

Eucalyptus, mentol lemon and eucalyptus sugar free exhibitor

REF. 1010

REF. 3020

REF. 1015

Caramelos Artesanos/Artisan Candies
Sabor miel o eucalipto con miel/Honey flavour or eucalyptus and honey flavour

Surtidos de Fiesta/Party Mix
En cajita decorada o cucurucho/Decorated box or cornet

Cajetillas Eucaliptus
El caramelo de toda la vida

Eucalyptus Boxes
The candy of all life time

CARAMELOS ARTESANOS EUCALIPTO Y MIEL/ ARTISAN EUCALYPTUS AND HONEY CANDIES

REF. CA61
Bolsa/Bag: 120 g.
Cajita/Small box: 8 bolsas/bag.
Caja/Box: 6 cajitas/small box.

0% GRASA FAT · SIN GLUTEN FREE

CAJETILLAS EUCALIPTUS/ EUCALYPTUS BOXES

REF. 1010
Cajetilla/Small box: 60 g.
Caja expositora/Exhibitor box: 12 cajetillas/small boxes.
Caja/Box: 6 cajas expositoras/exhibitor boxes.

0% GRASA FAT · SIN GLUTEN FREE

CAJA FIESTA/PARTY BOX

REF. TP00
Cajita/Small box: 60 g.
Caja/Box: 24 cajitas/small boxes.

0% GRASA FAT · SIN GLUTEN FREE

BOLSA SURTIDO FIESTA/ PARTY MIX BAG

REF. CO10
Bolsa/Bag: 150 g.

0% GRASA FAT · SIN GLUTEN FREE

La Asturiana S.A.
CARAMELOS DE CALIDAD

Turbo Robots con APP para móviles

NOVEDAD
NOVELTY

Turbo Robots con APP para móviles

REF. 9060

Caja expositora / Exhibitor box 15 ud.

Embalaje contiene 12 Exhibitor box / Packaging contains 12 exhibitor box

0% GRASA FAT · SIN GLUTEN FREE

CARAMELO CON JUGUETE

TATTOO DE REGALO

APP PARA ANIMACIÓN DE ROBOTS

BAJA TU APLICACIÓN REALITY ROBOTS

RASCA CON REGALO DE BOTE PICA-PICA

La Asturiana S.A.
CARAMELOS DE CALIDAD

NOVEDAD

DINOPICA

Caramelo con pica-pica
Candy with pica-pica

REF. 9050

Embajaje 12 expositores
Packaging 12 exhibitor

Expositor 12 ud. botes
Exhibitor 12 units. boats

0% GRASA FAT

SIN GLUTEN FREE

La Asturiana S.A.
CARAMELOS DE CALIDAD

Caramelos Rellenos/Filling Candies

Surtido sabores: fresa, naranja, limón, piña, manzana y mora
Assorted flavors: strawberry, orange, lemon, pineapple, apple and blackberry

CARAMELOS RELLENOS/ FILLINGS CANDIES

REF. 2010
Bolsa/bag: 100 g.
Cajita/Small box: 12 bolsas/bags.
Caja/Box: 6 cajitas/small boxes.

Bolsa/bag: 150 g.
Cajita/Small box: 10 bolsas/bags.
Caja/Box: 6 cajitas/small boxes.

Bolsa/bag: 200 g.
Cajita/Small box: 10 bolsas/bags.
Caja/Box: 6 cajitas/small boxes.

Bolsa/bag: 500 g.
Caja/Box: 24 bolsas/bags.

Bolsa/bag: 1 kg.
Caja/Box: 12 bolsas/bags.

Bolsa/bag: 3 kg.
Caja/Box: 4 bolsas/bags.

0% GRASA FAT
SIN GLUTEN FREE

Caramelo y Piruleta FresNata/FresNata Candies and Lollipop

Piruletas y caramelos sabor a fresas con nata/Lollipops and candies flavored strawberries and cream

CARAMELOS FRESNATA/ FRESNATA CANDIES

REF. 5028
Bolsa/Bag: 1 kg.
Caja/Box: 12 bolsas/bags.

0% GRASA FAT · SIN GLUTEN FREE

PIRULETAS FRESNATA/ FRESNATA LOLLIPOPS

0% GRASA FAT · SIN GLUTEN FREE

REF. PI28
Bolsa/Bag: 200 uds.
Caja/Box: 5 bolsas/bags.

La Asturiana S.A.
CARAMELOS DE CALIDAD

Caramelos Rellenos Miel/Honey Filling Candies

Caramelos sabor miel con relleno/Honey Filling Candies

CARAMELOS RELLENOS MIEL/ HONEY FILLING CANDIES

REF. 5028
Bolsa/bag: 100 g.
Cajita/Small box: 12 bolsas/bags.
Caja/Box: 6 cajitas/small boxes.

Bolsa/bag: 150 g.
Cajita/Small box: 10 bolsas/bags.
Caja/Box: 6 cajitas/small boxes.

Bolsa/bag: 200 g.
Cajita/Small box: 10 bolsas/bags.
Caja/Box: 6 cajitas/small boxes.

Bolsa/bag: 1 kg.
Caja/Box: 12 bolsas/bags.

0% GRASA FAT
SIN GLUTEN FREE

Anisete/Anisette
Caramelos de anís/Anise candies

Menta Americana y Menta Blanca/American Mint and White Mint
Caramelos de menta/Mint candies

7919

ANISETE/ANISETTE

REF. 7919
Bolsa/bag: 1 kg.
Caja/Box: 12 bolsas/bags.

ANISETE SIN AZÚCAR/ ANISETTE SUGARFREE

REF. 7021
Bolsa/bag: 1 kg.
Caja/Box: 12 bolsas/bags.

0% GRASA FAT · SIN GLUTEN FREE

7021

MENTA AMERICANA/ AMERICAN MINT

0% GRASA FAT · SIN GLUTEN FREE

REF. 5046
Bolsa/Bag: 1 kg.
Caja/Box: 12 bolsas/bags.

MENTA BLANCA/ WHITE MINT

REF. 3019
Bolsa/Bag: 1 kg.
Caja/Box: 12 bolsas/bags.

3019

5046

La Asturiana S.A.
CARAMELOS DE CALIDAD

Surtido Caribe/Assortment Caribbean

Surtido sabores: fresa, naranja, limón, miel, mora, piña, menta, anís y tutti fruti/
Assorted flavors: strawberry, orange, lemon, honey, blackberry, pineapple, mint, anise and tutti frutti

SURTIDO CARIBE/
ASSORTMENT CARIBBEAN

REF. 5010
Bolsa/bag: 100 g.
Cajita/Small box: 12 bolsas/bags.
Caja/Box: 6 cajitas/small boxes.

Bolsa/bag: 150 g.
Cajita/Small box: 10 bolsas/bags.
Caja/Box: 6 cajitas/small boxes.

Bolsa/bag: 200 g.
Cajita/Small box: 10 bolsas/bags.
Caja/Box: 6 cajitas/small boxes.

Bolsa/bag: 500 g.
Caja/Box: 24 bolsas/bags.

Bolsa/bag: 1 kg.
Caja/Box: 12 bolsas/bags.

Bolsa/bag: 3 kg.
Caja/Box: 4 bolsas/bags.

0% GRASA FAT
SIN GLUTEN FREE

Caramelos Spiral/Spiral Candies

Caramelos especiales para fiestas/Special sweets for parties

CARAMELOS SPIRAL/ SPIRAL CANDIES

REF. 5020
Bolsa/bag: 1 kg.
Caja/Box: 12 bolsas/bags.

Bolsa/bag: 3 kg.
Caja/Box: 4 bolsas/bags.

0% GRASA FAT

SIN GLUTEN FREE

La Asturiana S.A.
CARAMELOS DE CALIDAD

Caramelos Nene/Nene Candies

Caramelos Acidón/Acidon Candies

Melón y Sandía/Watermelon and Melon

Caramelos Nene

REF. 7010
Bolsa/gad: 100g.
Cajita/Small box: 12 bolsas/bags
Caja/box: 6 cajitas/small box

Bolsa/gad: 150g.
Cajita/Small box: 10 bolsas/bags
Caja/box: 6 cajitas/small box

Bolsa/gad: 200g.
Cajita/Small box: 10 bolsas/bags
Caja/box: 6 cajitas/small box

Bolsa/gad: 1kg.
Caja/box: 12 bolsas/bags

Caramelos Acidón melón y sandía
Melon and watermelon Acidon Candies

REF. 6010
Bolsa/gad: 1kg.
Caja/box: 12 bolsas/bags

Surtido Frutalines/Assortment Frutalines

Surtido sabores/Assorted flavors

Surtido Fino/Assortment Fino

Surtido sabores/Assorted flavors

SURTIDO FRUTALINES/ ASSORTMENT FRUTALINES

REF. 3030
Bolsa/bag: 100 g.
Cajita/Small box: 12 bolsas/bags.
Caja/Box: 6 cajitas/small boxes.

Bolsa/bag: 150 g.
Cajita/Small box: 10 bolsas/bags.
Caja/Box: 6 cajitas/small boxes.

Bolsa/bag: 200 g.
Cajita/Small box: 10 bolsas/bags.
Caja/Box: 6 cajitas/small boxes.

Bolsa/bag: 1 kg.
Caja/Box: 12 bolsas/bags.

0% GRASA FAT · SIN GLUTEN FREE

SURTIDO FINO/ ASSORTMENT FINO

0% GRASA FAT · SIN GLUTEN FREE

REF. 3010
Bolsa/bag: 100 g.
Cajita/Small box: 12 bolsas/bags.
Caja/Box: 6 cajitas/small boxes.

Bolsa/bag: 150 g.
Cajita/Small box: 10 bolsas/bags.
Caja/Box: 6 cajitas/small boxes.

Bolsa/bag: 200 g.
Cajita/Small box: 10 bolsas/bags.
Caja/Box: 6 cajitas/small boxes.

Bolsa/bag: 1 kg.
Caja/Box: 12 bolsas/bags.

La Asturiana S.A.
CARAMELOS DE CALIDAD

Caramelos Rock Don/Rock Don Candies

Limón y naranja/Lemon and orange

Caramelos Nene Bola/Nene Bola Candies

Varios sabores/Several flavors

CARAMELOS ROCK DON/
ROCK DON CANDIES

REF. CR10
Bolsa/bag: 100 g.
Cajita/Small box: 12 bolsas/bags.
Caja/Box: 6 cajitas/small boxes.

Bolsa/bag: 1 kg.
Caja/Box: 12 bolsas/bags.

0% GRASA FAT · SIN GLUTEN FREE

CARAMELOS NENE BOLA/
NENE BOLA CANDIES

0% GRASA FAT · SIN GLUTEN FREE

REF. 7014
Bolsa/Bag: 1 kg.
Caja/Box: 12 bolsas/bags.

Bolsa/Bag: 2 kg.
Caja/Box: 6 bolsas/bags.

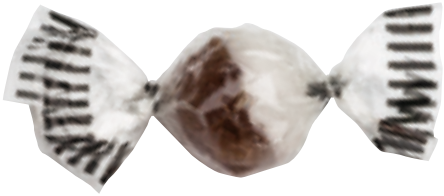

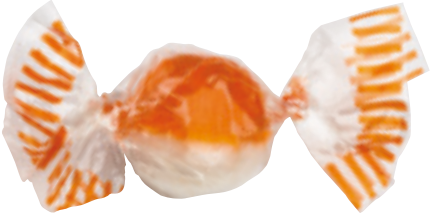

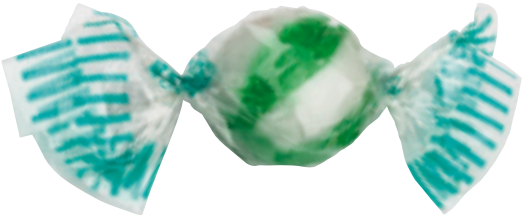

Caramelos Acidon y Gajos/Acidon and Slices Candies

Naranja y limón, normal o con pica-pica/Orange and lemon, normal or with pica-pica

FruitBall/ FruitBall

Bolitas de caramelo/Candy balls

CARAMELOS ACIDON CON PICA-PICA/ ACIDON CANDIES WITH PICA-PICA

REF. 4050
Bolsa/bag: 1 kg.
Caja/Box: 12 bolsas/bags.

0% GRASA FAT · SIN GLUTEN FREE

REF. 4050

CARAMELOS GAJOS/ SLICES CANDIES

REF. 4010
Bolsa/bag: 100 g.
Cajita/Small box: 12 bolsas/bags.
Caja/Box: 6 cajitas/small boxes.

Bolsa/bag: 150 g.
Cajita/Small box: 10 bolsas/bags.
Caja/Box: 6 cajitas/small boxes.

Bolsa/bag: 200 g.
Cajita/Small box: 10 bolsas/bags.
Caja/Box: 6 cajitas/small boxes.

Bolsa/bag: 1 kg.
Caja/Box: 12 bolsas/bags.

0% GRASA FAT · SIN GLUTEN FREE

REF. 4010

FRUITBALL

REF. 7014
Bolsa/Bag: 2 kg.
Caja/Box: 6 bolsas/bags.

0% GRASA FAT · SIN GLUTEN FREE

REF. 7014

La Asturiana S.A.
CARAMELOS DE CALIDAD

Café con Leche/Coffee with milk

Todo el sabor del café/All the taste of coffee

Cuba-libre

El sabor refrescante del cuba-libre/The refreshing cuba-libre taste

CAFÉ CON LECHE/ COFFEE WITH MILK

REF. 8050
Bolsa/bag: 1 kg.
Caja/Box: 12 bolsas/bags.

0% GRASA FAT · SIN GLUTEN FREE

CUBA-LIBRE FLOWPACK

REF. 3016
Bolsa/Bag: 1 kg.
Caja/Box: 12 bolsas/bags.

0% GRASA FAT · SIN GLUTEN FREE

CUBA-LIBRE LAZO

REF. 3015
Bolsa/Bag: 1 kg.
Caja/Box: 12 bolsas/bags.

0% GRASA FAT · SIN GLUTEN FREE

Piñonlate

Caramelo toffee con piñones y chocolate/Caramel toffee with pinions and chocolate

Toffee Nata y Choco Toffee/Toffee Cream and Chocolate Toffee

Auténtico caramelo toffee de nata o chocolate/ Authentic caramel toffee cream or chocolate

REF. 8213

PIÑONLATE

REF. 8213
Bolsa/bag: 1 kg.
Caja/Box: 10 bolsas/bags.

REF. 8212

TOFFEE NATA/ TOFFEE CREAM

REF. 8212
Bolsa/Bag: 1 kg.
Caja/Box: 10 bolsas/bags.

REF. 8211

CHOCO TOFFEE

REF. 8211
Bolsa/Bag: 1 kg.
Caja/Box: 12 bolsas/bags.

La Asturiana S.A.
CARAMELOS DE CALIDAD

Bio Frutas/Bio Fruits

Caramelos sabor frutas sin azúcar/Sugarfree fruit candies

BIO FRUTAS/BIO FRUIT

REF. 6060
Bolsa/bag: 1 kg.
Caja/Box: 12 bolsas/bags.

0% GRASA FAT · SIN GLUTEN FREE

Surtido Nene Sin Azúcar/Nene Assortment Sugar Free

Diferentes sabores, sin azúcar/ Different flavors, sugarfree

CARAMELO NENE/
NENE CANDIES

REF. 7015
Bolsa/bag: 100 g.
Cajita/Small box: 12 bolsas/bags.
Caja/Box: 6 cajitas/small boxes.

Bolsa/bag: 150 g.
Cajita/Small box: 10 bolsas/bags.
Caja/Box: 6 cajitas/small boxes.

Bolsa/bag: 200 g.
Cajita/Small box: 10 bolsas/bags.
Caja/Box: 6 cajitas/small boxes.

Bolsa/bag: 1 kg.
Caja/Box: 12 bolsas/bags.

0% GRASA FAT
SIN GLUTEN FREE

La Asturiana S.A.
CARAMELOS DE CALIDAD

Reality Robots

Con aplicación para tatuajes de realidad aumentada
Lollipops with augmented reality tattos

Google play | Available on the App Store

Reality Robots

0% GRASA FAT | SIN GLUTEN FREE

REF. PI32

6 estuches / 120 piruletas
6 box / 120 lollipops

TATTOO DE REGALO

BAJA TU APLICACIÓN REALITY ROBOTS

La Asturiana S.A.
CARAMELOS DE CALIDAD

Capitán goloso / Capitan greedy

golosinas promoción - promotional candies

Capitan goloso
Capitan greedy

REF. C020
6 estuches / 15 unidades
6 box / 15 unit

La Asturiana S.A.
CARAMELOS de CALIDAD

Caja expositora piruletas emoti-candies
Emoticandies lollipops exhibitor box

Caja de cartón personalizada con apertura superior para exposición

CAJA EXPOSITORA PIRULETAS EMOTI-CANDIES

EMOTICANDIES LOLLIPOPS EXHIBITOR BOX

REF. P130

Embalaje: 12 cajitas / box
12 cajitas / Small box, 120 piezas / pieces

Caja expositora de Pompero Paw Patrol
Paw Patrol bubble maker exhibitor box

Caja de cartón personalizada con apertura superior para exposición

CAJA EXPOSITORA POMPERO PAW PATROL

PAW PATROL BUBBLE MAKER EXHIBITOR BOX

REF. JJ10
Embalaje: 20 cajitas / box
12 cajitas / Small box, 240 piezas / pieces

La Asturiana S.A.
CARAMELOS DE CALIDAD

Piruletas Paw Patrol con stickers en expositor
Paw Patrol lollipops with stickers on exhibitor

Caja de cartón personalizada con apertura superior para exposición

Piruletas Paw Patrol con stickers en expositor
Paw Patrol lollipops with stickers on exhibitor

REF. PI31

Caja expositora / Expository box 150 ud.

Embalaje contiene 12 cajas expositoras / Packaging contains 12 expository box

Piruletas Paw Patrol en expositor
Paw Patrol lollipops on exhibitor

Caja de cartón personalizada con apertura superior para exposición

Piruletas Paw Patrol en expositor
Paw Patrol lollipops on exhibitor

REF. PP70

Caja expositora / Expository box 16 uds.
Caja / Box 9 cajas expositoras / expository boxes

La Asturiana S.A.
CARAMELOS DE CALIDAD

Expositores de productos
Products Displays

El espacio más rentable para su negocio / The most profitable space for your business

TIRAS CARAMELO
CANDY STRIPS

REF. 6090 PAW PATROL
REF. 6088 EMOTI CANDIES
REF. 6089 ZOMBIESCHOOL

Embalaje/ Packaging:
6 cajitas /Small box, 24 tiras/ Strips

0% GRASA FAT

SIN GLUTEN FREE

Pintalabios de Caramelo Paw Patrol
Paw Patrol Candy lipsticks

Caja de cartón personalizada con apertura superior para exposición

PINTALABIOS DE CARAMELO PAW PATROL
PAW PATROL CANDY LIPSTICK

REF. 9032

Caja expositora / exhibitor box
20 pintalabios / lipsticks
Caja / box
12 cajitas expositor / exhibitor

Piruletas y caramelos artesanos de Halloween
Halloween artisan lollipops and candies

Caja de cartón personalizada con apertura superior para exposición

Piruletas y caramelos artesanos de Halloween
Halloween artisan lollipops and candies

REF.PP75

Caja expositora / exhibitor box 20 ud.
Embalaje contiene 6 cajas expositoras
Packaging contains 6 exhibitor box

REF.5025
Bolsa / bag 1Kg. - Caja / box 12 Kg.

REF.9035
Bolsa / bag 1Kg. - Caja / box 12 Kg.

Piruletas Artesanas/Artisan Lollipops

Pájaro y luna/Bird and moon

PIRULETA ARTESANA PÁJARO/ ARTISAN LOLLIPOP BIRD

0% GRASA FAT

REF. PP15

Caja expositora / exhibitor box 24 uds.
Caja/Box: 4 cajas expositoras/exhibitor boxes

SIN GLUTEN FREE

PIRULETA ARTESANA LUNA/ ARTISAN LOLLIPOP MOON

0% GRASA FAT

REF. PP40

Caja expositora / exhibitor box 40 uds.
Caja/Box: 4 cajas expositoras/exhibitor boxes

SIN GLUTEN FREE

La Asturiana S.A.
CARAMELOS DE CALIDAD

Piruleta personalizable corazón/Customizable heart lollipop

Escribe tu mensaje o dedicatoria en su etiqueta/Write your message or dedication on the label

PIRULETA MENSAJE CORAZÓN/
MESSAGE HEART LOLLIPOP

REF. PP20

Caja expositora foam/
Exhibitor foam box: 12 uds.
Caja/Box: 6 cajas expositoras foam/
exhibitor foam boxes. 70 gr.

0% GRASA FAT

Caja expositora foam/
Exhibitor foam box: 24 uds.
Caja/Box: 4 cajas expositoras foam/
exhibitor foam boxes. 70 gr.

SIN GLUTEN FREE

Piruletas de corazón pequeñas con buzón
Little heart lollipops with mailbox

Piruletas de corazón grandes con buzón
Large heart lollipops with mailbox

Caja de cartón personalizada con apertura superior para exposición

Piruletas de corazón pequeñas con buzón
Little heart lollipops with mailbox

REF.PP27 (buzón)

Caja expositora / Exhibitor box 20 ud.
Embalaje contiene 6 cajas expositoras
Packaging contains 6 expository box

REF.PP24 (buzón)

Caja expositora / Exhibitor box 15 ud.
Embalaje contiene 6 cajas expositoras
Packaging contains 6 expository box

Piruletas de corazón grandes con buzón
Large heart lollipops with mailbox

REF.PP20 (buzón)

Caja expositora / Exhibitor box 15 ud.
Embalaje contiene 6 cajas expositoras
Packaging contains 6 exhibitor box

La Asturiana S.A.
CARAMELOS DE CALIDAD

Piruletas artesanas rock con buzón
Artisan rock lollipops with mailbox

Caja de cartón personalizada con apertura superior para exposición

Piruletas artesanas rock con buzón
Artisan rock lollipops with mailbox

REF.PP12 de 70 g.
Caja expositora / Expository box 20 ud.
Embalaje contiene 6 cajas expositoras
Packaging contains 6 expository box

REF.PP11 de 110 g. (buzón)
Caja expositora / Expository box 12 ud.
Embalaje contiene 6 cajas expositoras
Packaging contains 6 expository box

0% GRASA FAT · SIN GLUTEN FREE

Piruletas artesanas rock
Artisan rock lollipops

Caja de cartón personalizada con apertura superior para exposición

Piruletas artesanas de rock
Rock lollipops artisan

REF.PP10

Caja expositora / Exhibitor box 15 ud. de 70 g.

Embalaje contiene 6 cajas expositoras
Packaging contains 6 expository box

REF.PP14

Caja expositora / Exhibitor box 15 ud. de 50 g.

Embalaje contiene 6 cajas expositoras
Packaging contains 6 expository box

REF.PP11

Caja expositora / Exhibitor box 12 ud. de 110 g.

Embalaje contiene 6 cajas expositoras
Packaging contains 6 expository box

La Asturiana S.A.
CARAMELOS DE CALIDAD

Piruletas artesanas
Artisan lollipops

Corazón, nazareno y martillo/Heart, nazareno and hammer
Caja de cartón personalizada con apertura superior para exposición

Piruletas artesanas de corazón 80 g.
Artisan heart lollipops 80 g.

REF.PP20

Caja expositora foam / Exhibitor foam box: 12 ud.
Caja / box: 6 cajas expositoras foam / exhibitor foam boxes

0% GRASA FAT · SIN GLUTEN FREE

Piruletas artesanas martillo
Artisan hammer lollipops

REF.PP60

Caja expositora foam / Exhibitor foam box: 12 ud.
Caja / box: 6 cajas expositoras foam / exhibitor foam boxes

0% GRASA FAT · SIN GLUTEN FREE

Piruletas artesanas nazareno
Artisan nazareno lollipops

REF.PP28

Caja expositora foam / Exhibitor foam box: 12 ud.
Caja / box: 6 cajas expositoras foam / exhibitor foam boxes

0% GRASA FAT · SIN GLUTEN FREE

Piruletas artesanas
Artisan lollipops

Rock y Pénjamos / Rock and Pénjamos

Piruletas rock pénjamo 45 g.
Pénjamo rock lollipops 45 g.

REF.PP30

Caja expositora / Expository box 20 ud.

Embalaje contiene 6 cajas expositoras
Packaging contains 6 exhibitor box

Piruletas artesana pénjamo cuentos 30 g.
Artisan lollipops pénjamo fairy tales 30 g.

REF.PP32

Caja expositora / Expository box 20 ud.

Embalaje contiene 6 cajas expositoras
Packaging contains 6 exhibitor box

Piruletas artesana pénjamo cuentos 50 g.
Artisan lollipops pénjamo fairy tales 50 g.

REF.PP32

Caja expositora / Exhibitor box 24 ud.

Embalaje contiene 6 cajas expositoras
Packaging contains 6 exhibitor box

Variedad de piruletas Rock y de Corazón Souvenir

Chupete de Caramelo/Candy Pacifier

Dos tamaños/Two sizes

Tronco Rock/Rock Trunk

Caramelo de recuerdo, dos tamaños/Souvenir candy, two sizes

CC10

CC20

CHUPO CARAMELO GRANDE/ LARGE CANDY PACIFIER

REF. CC10
Bote/Tin: 5 uds.
Caja/Box: 4 botes/tins.

CHUPO CARAMELO PEQUEÑO/ SMALL CANDY PACIFIER

REF. CC20
Bote/Tin: 15 uds.
Caja/Box: 4 botes/tins.

0% GRASA FAT · SIN GLUTEN FREE

TRONCO ROCK GRANDE/ LARGE ROCK TRUNK

0% GRASA FAT · SIN GLUTEN FREE

REF. TR02
Bote/Tin: 20 uds.
Caja/Box: 4 botes/tins.

TRONCO ROCK PEQUEÑO/ SMALL ROCK TRUNK

REF. TR01
Bote/Tin: 40 uds.
Caja/Box: 4 botes/tins.

TRO1
TR02

La Asturiana S.A.
CARAMELOS DE CALIDAD

Flores y frutas de España/Spanish flowers and fruits

Multisabores/Multiflavours

Caramelos artesanos/Artisan candies

Sabor miel o eucalipto con miel/Honey flavour or eucalyptus and honey flavour

Surtido de caramelos/Assortment candies

Surtido de caramelos de sabores/Assortment candies

CAJA HEXAGONAL HOJITAS/ LEAFS HEXAGONAL BOX

REF. AA60
Cajita/Small box: Hexagonal
Caja/Box: 72 cajitas/small boxes.

CAJA HEXAGONAL BOLAS DE ANÍS/ ANISE BALLS HEXAGONAL BOX

REF. AA10
Cajita/Small box: Hexagonal
Caja/Box: 72 cajitas/small boxes.

CAJA HEXAGONAL GOTAS DE LÁGRIMA/ TEAR DROPS HEXAGONAL BOX

REF. AA30
Cajita/Small box: Hexagonal
Caja/Box: 72 cajitas/small boxes.

CAJA HEXAGONAL VIOLETAS/ VIOLETS HEXAGONAL BOX

REF. AA20
Cajita/Small box: Hexagonal
Caja/Box: 72 cajitas/small boxes.

CAJA HEXAGONAL GAJITOS/LEMON AND ORANGE SLICES HEXAGONAL BOX

REF. AA40
Cajita/Small box: Hexagonal
Caja/Box: 72 cajitas/small boxes.

CAJA HEXAGONAL MORITAS/ BLACKBERRYS HEXAGONAL BOX

REF. AA50
Cajita/Small box: Hexagonal
Caja/Box: 72 cajitas/small boxes.

0% GRASA FAT · SIN GLUTEN FREE

225 gr.

REF. B-4 REF. B-3 REF. B-2

CARAMELOS ARTESANOS/ ARTISAN CANDIES

REF. CA10
1 Caja/Box, 4 Expositores/Exhibitor
y 16 bolsitas/bags
85 gr.

0% GRASA FAT · SIN GLUTEN FREE

SURTIDO DE CARAMELOS/ ASSORTMENT CANDIES

REF. AA50
12 botes/12 jars
Embalaje de 4 estuches/4 displays packing

0% GRASA FAT · SIN GLUTEN FREE

Blandy Max

El caramelo de goma más dulce/The sweetest candy gum

CARAMELOS BLANDY MAX/
BLANDY MAX CANDIES
REF. MM02
Bolsa/Bag: 1 kg.
Caja/Box: 10 bolsas/bag.

0% GRASA FAT · SIN GLUTEN FREE

TARRINA BLANDY MAX MEGASURTIDO/
BLANDY MAX TERRINE MEGAMIX
REF. EMM0
Tarrina/Terrine: 150 gr.
Bolsa/Bag: 6 tarrinas/terrines
Caja/Box: 6 bolsas/bag.

0% GRASA FAT · SIN GLUTEN FREE

BOLSA BLANDY MAX/
BLANDY MAX BAG
REF. MM10
Bolsa/Bag: 200 gr.
Caja/Box: 12 bolsas/bag.

0% GRASA FAT · SIN GLUTEN FREE

Caja expositora piruletas emoti-candies
Emoji-candies lollipops exhibitior box

Caja de cartón personalizada con apertura superior para exposición
Cardboard box customized with top-opening for exhibition

CAJA EXPOSITORA PIRULETAS EMOTI-CANDIES

EMOJI-CANDIES LOLLIPOPS EXHIBITION BOX

REF. PI133

Embalaje: 24 cajitas / boxes
12 cajitas / Small box, 120 piezas / pieces

0% GRASA FAT · SIN GLUTEN FREE

La Asturiana S.A.
CARAMELOS DE CALIDAD

Fruta y Sandía Picante/Spicy Fruit and Watermelon

Piruletas con pica-pica/Lollipops with pica-pica

Fruletas

Piruletas sabores de frutas/Fruits flavours lollipops

FRUTA PICANTE/SPICY FRUIT

REF. PI26
Bote/Tin: 200 uds.
Caja/Box: 4 botes/tins.

SANDÍA PICANTE/ SPICY WATERMELON

0% GRASA FAT · SIN GLUTEN FREE

REF. PI29
Bote/Tin: 200 uds.
Caja/Box: 4 botes/tins.

FRULETAS

REF. PI25
Bolsa/Bag: 200 uds.
Caja/Box: 5 bolsas/bags.

0% GRASA FAT · SIN GLUTEN FREE

La Asturiana S.A.
CARAMELOS DE CALIDAD

Fruta Artesana/Artisan Fruit

Gominolas artesanas, 20 sabores diferentes/Artisans jellies, 20 different flavours

Caramelos Artesanos/Artisan Candies

Sabores diferentes como romero, tomillo o canela y miel/Different flavors such as rosemary, thyme or cinnamon and honey

FRUTA ARTESANA/ARTISAN FRUIT

REF. MM10
Bolsa/Bag: 1 kg.
Caja/Box: 12 bolsas/bags.

Cajitas/Small box: 2 kg.
Caja/Box: 6 cajitas/small boxes.

0% GRASA FAT · SIN GLUTEN FREE

FRUTA ARTESANA TARRINA/ ARTISAN FRUIT TERRINE

REF. MM01
Tarrina/Terrine: 200 g.
Bolsa/Bag: 6 tarrinas/terrines.
Caja/Box: 6 bolsas/bags.

0% GRASA FAT · SIN GLUTEN FREE

CARAMELOS ARTESANOS/ ARTISAN CANDIES

0% GRASA FAT · SIN GLUTEN FREE

REF. CA10
Bolsa/Bag: 1 kg.
Caja/Box: 12 bolsas/bags.

El Pompero con Caramelo/Bubble Maker with Lollipop

La mejor pompa de jabón/The best bubbles

El Pompero/Bubble Maker

La mejor pompa de jabón/The best bubbles

EL POMPERO CON CARAMELO/ BUBBLE MAKER WITH LOLLIPOP

REF. JJ05
Cajita/Small box:
12 pomperos/bubble makers
Caja/Box: 20 cajitas/small boxes.

0% GRASA FAT
SIN GLUTEN FREE

EL POMPERO/BUBBLE MAKER

REF. JJ05
Cajita/Small box: 12 pomperos/bubble makers
Caja/Box: 20 cajitas/small boxes.

La Asturiana S.A.
CARAMELOS DE CALIDAD

Envase expositor de Mini Cup Cakes (con pica-pica refrescante)
Mini Cup Cakes Exhibitor layer (with refreshing pica-pica)

Envase de plástico transparente personalizado con apertura superior

ENVASE EXPOSITOR MINI CUP CAKES
(con pica-pica refrescante)

MINI CUP CAKES EXHIBITOR LAYER
(with tefreshing pica-pica)

REF. TM01
Envalaje: 8 tarros / jar
8 tarros / jar, 40 tarrinas / pot

Envase expositor de Pica-Pica
Pica-Pica Exhibitor layer

Envase de plástico transparente personalizado con apertura superior

ENVASE EXPOSITOR DE PICA-PICA

PICA-PICA EXHIBITOR LAYER
(with refreshing pica-pica)

REF. TS01
Embalaje: 8 Taros
8 tarros / jar, 20 tarrinas / pot

0% GRASA FAT

SIN GLUTEN FREE

La Asturiana S.A.
CARAMELOS DE CALIDAD

Fresones Ácidos/Acid Strawberries

Diferentes tamaños/Different sizes

FRESÓN GRANDE CON MOÑA/ BIG STRAWBERRY WITH MOÑA

REF. B210

Expositora/Exhibitor: 40 uds.
Caja/Box: 2 expositores/ exhibitor

FRESÓN MEGA XXL CON MOÑA/ MEGA XXL STRAWBERRY WITH MOÑA

REF. B213

Bote/Tin: 15 uds.
Caja/Box: 8 botes/tins.

FRESÓN GRANDE CON MOÑA/ BIG STRAWBERRY WITH MOÑA

REF. B209

Bote/Tin: 50 uds.
Caja/Box: 8 botes/tins.

FRESÓN PEQUEÑO CON MOÑA/ SMALL STRAWBERRY WITH MOÑA

REF. B201

Bote/Tin: 100 uds.
Caja/Box: 8 botes/tins.

Helados Calientes/Hot Ice Creams

Los helados que no necesitan frío/Ice creams that do not need cold

Polosín

Piruleta/Lollipop

POLOSÍN

REF. B301

Bote/Tin: 50 uds.
Caja/Box: 8 botes/tins.

HELADOS CALIENTES CON ANISITOS ENVUELTOS/ WRAPPED HOT ICE CREAMS WITH ANISE CANDIES

REF. B101

Expositora/Exhibitor: 60 uds.
Caja/Box: 2 expositores/exhibitor

HELADOS CALIENTES GIGANTE, CON CHICLE/HOT ICE CREAMS GIANT, WITH GUM

REF. B104

Bote/Tin: 40 uds.
Caja/Box: 8 botes/tins.

HELADOS CALIENTES CON ANISITOS/HOT ICE CREAMS WITH ANISE CANDIES

REF. B101

Bote/Tin: 60 uds.
Caja/Box: 8 botes/tins.

HELADOS CALIENTES CON ANISITOS ENVUELTOS/ WRAPPED HOT ICE CREAMS WITH ANISE CANDIES

REF. B103

Bote/Tin: 40 uds.
Caja/Box: 8 botes/tins.

La Asturiana S.A.
CARAMELOS DE CALIDAD

Cupcakes junior/Cupcakes junior

Los cupcakes más dulces / The sweetest cupcakes

CUPCAKES JUNIOR/CUPCAKES JUNIOR

REF. MM50

Embalaje/Packing:
8 estuches/cases
Estuche/Case: 8 cupcakes/cupcakes.

0% GRASA FAT

SIN GLUTEN FREE

Cupcakes junior / Cupcakes junior

Los cupcakes más dulces / The sweetest cupcakes

CUPCAKES JUNIOR / CUPCAKES JUNIOR

REF. MM50

Embalaje: 6 Bandejas / tray
6 bandejas / tray, 6 piezas / pieces

La Asturiana S.A.
CARAMELOS DE CALIDAD

Expositor de productos/Product Exhibitor

El espacio más rentable de su negocio/The most profitable area of your business

EXPOSITOR CARAMELOS/ CANDIES DISPLAY

REF. A3
Medidas/Measures:
24 cm ancho/width
29 cm fondo/depth
51 cm alto/tall

EXPOSITOR CARAMELOS/ CANDIES DISPLAY

REF. A2
Medidas/Measures:
43 cm ancho/width
30 cm fondo/depth
54 cm alto/tall

EXPOSITOR CARAMELOS/ CANDIES DISPLAY

REF. A4
Medidas/Measures:
24 cm ancho/width
29 cm fondo/depth
68 cm alto/tall

Expositor de productos
Product Exhibitor

El espacio más rentable para su negocio/The most profitable space for your business

EXPOSITORES DE PRODUCTOS
PRODUCT EXHIBITOR

Embalaje/Packging: 6 cajitas/Small box, 24 tiras/Strips

La Asturiana S.A.
CARAMELOS DE CALIDAD

Expositores de productos / Product Exhibitor

El espacio más rentable de su negocio/The most profitable area of your business

El espacio más rentable de su negocio

Su tienda de caramelos en un mínimo espacio

Las golosinas que más quieren grandes y pequeños

EXPOSITOR CARAMELOS/ CANDIES DISPLAY

REF. V1

Medidas/Measures:
58 cm. ancho/width
44 cm. fondo/depth
205 cm. alto/tall

Expositor bomboneras souvenirs y grandes superficies

Las 10 Variedades de más consumo para grandes y pequeños

Su tienda de caramelos en el mínimo espacio

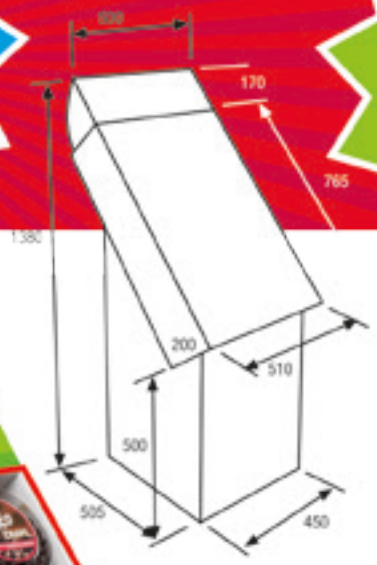

Eucalipto sin azúcar

REF. 1015

Peso bomborera 120g.

Contenido expositor 10 bomboneras

Eucalipto

REF. 1010

Contenido expositor 200 g. 9 bomboneras

Eucalipto Limón

REF. 3020

Contenido expositor 200 g. 9 bomboneras

Toffe

REF. 8212

Contenido expositor 200 g. 6 bomboneras

Caramelo relleno

REF. 2010

Contenido expositor 200 g.

6 bomboneras

Expositor bomboneras

88 Unidades

0% GRASA FAT · SIN GLUTEN FREE

Blandy Max Envuelto

REF. MM02

Contenido expositor 120 g. 10 bomboneras

Choco Craps

REF. 8221

Contenido expositor 200 g. 10 bomboneras

Fruta Artesana

REF. MM00

Contenido expositor 190 g. 10 bomboneras

Blandy Regaliz

REF. MM28

Contenido expositor 300 g. 9 bomboneras

Blandy Max

REF. MM24

Contenido expositor 300 g.

9 bomboneras

NOVEDAD · NOVELTY

La Asturiana S.A.
CARAMELOS DE CALIDAD

Monstruitos / Monsters

Divertidos caramelos monstruosos con dos sabores por cajita / Funny monsters candies with two flavours

NOVEDAD
NOVELTY

Monstruitos / Monsters

REF. AA85

Estuche 12 unidades
12 units display

Caramelos Personalizados/Custom Candies

La imagen más dulce para su empresa/The sweetest image for your company

FLOW PACK
Envoltorio de PVC sellado con una presentación atractiva./PVC wrap sealed with an attractive presentation.

Medidas/Measures: 56mm largo/long x 24mm ancho/width.

Variedades/Varieties:
FLOW PACK
FLOW PACK SABORES/FLAVORS FLOW PACK
FLOW PACK CAFÉ CON LECHE/CAFFEE LATTE FLOW PACK

PIRULETA ARTESANAL/ARTISAN LOLLIPOP
Diseño y creación a su medida, nos adaptamos a sus necesidades y demandas. Modelos a elegir. Varios tamaños y sabores./Design and creation to your specifications, we adapt to your needs and demands. Designs to choose from. Various sizes and flavors.

PIRULETAS/LOLLIPOPS
Tradicional piruleta de frutas con envoltorio personalizado. Disponible también piruleta rellena de pica-pica./Traditional fruit lollipop with personalized wrapper. Also available filled with pica-pica lollipop.

Medidas/Measures: 60mm x 60mm.

Variedades/Varieties:
PIRULETAS NORMALES/NORMAL LOLLIPOPS
PIRULETAS RELLENAS/FILLED LOLLIPOPS

CARAMELOS DOS LAZOS/DOUBLE TWIST CANDIES
Varias medidas y opciones de papel. Diferentes sabores y formas de caramelos./ Various sizes and paper choices. Different tastes and shapes.

Variedades/Varieties:
CARAMELO DOS LAZOS/DOUBLE TWIST CANDY
CARAMELO ALARGADO DOS LAZOS/STRETCHED DOUBLE TWIST CANDY
CARAMELO GAJO DOS LAZOS/GAJO DOUBLE TWIST CANDY

CARAMELO BLANDO DE GOMA/SOFT CANDY JELLY
Envuelto en PVC transparente con dos lazos. Varios sabores. /Wrapped in transparent PVC with double twist. Various flavors.

BOLITAS/CANDY BALLS
Bolitas envueltas en flow pack. Paquetes de 4 caramelos en 5 sabores diferentes./ Flow pack wrapped Balls. Packages of 4 candies in 5 different flavors.

CHOCOLATINAS/CHOCOLATES
Chocolatinas envueltas en papel metalizado que les dota de gran calidad. Vienen presentadas en estuches de diferentes formatos./Chocolates wrapped in foil that gives them great quality. They are presented in different formats cases.

CAJA HEXAGONAL/HEXAGONAL BOX
Caja fabricada en PS con pegatina personalizada./Box made of PS with custom sticker.

Medidas/Measures: 210mm diámetro/diameter.

CAJA DE CARTÓN/CARDBOARD BOX
Caja de cartón personalizada en su totalidad, con apertura para exposición.

Medidas/Measures: 210mm alto/tall x 150mm ancho/width x 90mm fondo/depth.

CAJA PVC CORAZÓN/PVC HEART BOX
Contiene grajeas artesanas variadas/
It contains assorted craft beads.

Medidas/Measures: 65mm alto/tall x 65mm ancho/width.

CAJA METÁLICA/METAL BOX
Caja de metal, ideal para dar un toque de distinción a sus caramelos./Metal box, perfect for a touch of class to your candy.

Medidas/Measures: Varios tamaños/various sizes.

La Asturiana S.A.
CARAMELOS DE CALIDAD

La Asturiana S.A.

CARAMELOS DE CALIDAD

LA ASTURIANA S.A. N.I. 23.40/0.

Polígono de Mora Garay, c/ Marie Curie nº 37. 33211 - Tremañes - GIJÓN (Asturias) ESPAÑA

Tlfno.: 985 32 10 00 - 985 32 13 29. Fax: 985 32 13 33

e-mail: ventas@caramelosla asturiana.com